PRODUKTBLAD

Gripsholm Handdukstork

GKC0850

TEKNISK SPECIFIKATION:

Yta: Krom.
Bredd: 500 mm. Höjd: 790 mm. Djup: 78 - 88 mm. c/c röranslutning: 450 mm.
Röranslutning: ½ " RG neråt.
Effekt W (dt50/dt30): se tabell nedan.
Temperaturområde: 0 - 60˚ C. Vikt netto: se tabell nedan. Vikt inkl. emballage: se tabell nedan.
Vätskefyllning: Vatten-glykol delar 7/3. Vätskevolym: se tabell.

Art.nr.	Namn	Effekt W	Not.	Best.nr.	RSK-nr.	Fyllnadsvol.	Vikt netto	Vikt inkl. emballage
GKC0850	Gripsholm grundversion krom	260/135	OBS! EJ för VVC	GKC0850	8756531	2,78 lit	6,35 kg	8,30 kg

Notera:
OBS! Denna handdukstork får EJ kopplas på VVC-system.

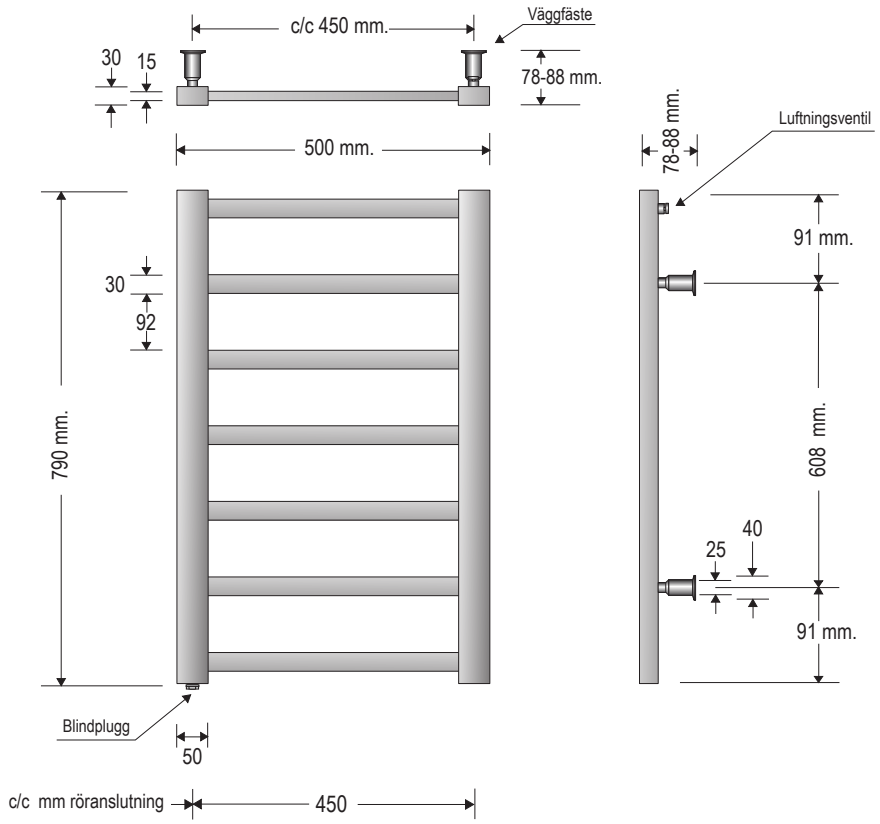

OBS! BORRA ALDRIG HÅL I VÄGGEN UTAN ATT FÖRST HA KONTROLLERAT MÅTTEN PÅ DET AKTUELLA EXEMPLARET.
Det kan finnas mindre måttdifferenser. Nordhem fritar sig allt ansvar om förborrning skett utan att ha följt monteringsanvisningen.
Handdukstorken ska monteras av behörig VVS/El-installatör.
Nordhem förbehåller sig rätten att utan föregående meddelande göra ändringar i produktens tekniska specifikation.

Nordhem Värme AB Gamla Särövägen 37 SE-429 41 Särö
Tel: 010-3309770 info@studionord.se www.studionord.se